N N	ԵՐՐՈՐԴ ՀԱՐԿԻ ՍԵՆՅԱԿՆԵՐԻ ԱՆՎԱՆՈՒՄԸ	ՊԱՏԵՐ ԵՎ ՄԻՁՆՈՐՄՆԵՐ					ԱՌԱՍՏԱՂ			
		ԳԱՁԻ ԲԱՐՁՈՐԱԿ ՍԱՎԱՌ (մ²)	ԲԱՐՁՈՐԱԿ ԼԱՏԵՔՍԱՅԻՆ ՆԵՐԿ (մ²)	ՑԵՄԵՆՏ- ԱՎԱԶԵ ՍԱՎԱՌ (մ²)	ԵՐԵՍՊԱՏՈՒՄ ԿԵՐԱՄ. ՍԱԼԻԿՈՎ (մ²)	ՑԵՄԵՆՏԱՎԱԶԻ ԵՎ ԵՐԵՍՊԱՏՎՈՂ ԿԵՐԱՄԻԿ. ՍԱԼԻԿԻ ԲԱՐՁՐՈՒԹ. (մ)	ԳԻՊՍԱՍՏՎԱՐԱ-ԹՂԹԵ ՍԱԼ (մ²)	ԳԱՁԻ ԲԱՐՁՈՐԱԿ ՍԱՎԱՌ (մ²)	ԲԱՐՁՈՐԱԿ ԼԱՏԵՔՍԱՅԻՆ ՆԵՐԿ (մ²)	«ԱՐՄԱԹՈՆԳ» ՏԻՊԻ ԿԱԽՈՎԻ ՍԱԼԻԿ (մ²)
1	ԱՍՏԻՃԱՆԱՎԱՆԴԱԿ	44.82	51.86	-	-	-	-	17.40	17.40	-
2	ԱՍՏԻՃԱՆԱՎԱՆԴԱԿ	44.82	51.86	-	-	-	-	17.40	17.40	-
3	ՀԱՆԴԵՐՁԱՐԱՆ	38.10	44.00	-	-	-	-	17.80	17.80	-
4	ԽԱՂԱՍԵՆՅԱԿ	38.52	72.93	-	-	-	-	52.90	52.90	-
5	ԲՈՒՖԵՏ	15.06	15.06	14.25	14.25	1.5	-	5.60	5.60	-
6	ՆՆՁԱՐԱՆ	39.36	75.56	-	-	-	-	52.30	52.30	-
7	Ս/Հ	-	-	40.32	40.32	2.8	-	-	-	12.20
8	ՀԱՆԴԵՐՁԱՐԱՆ	38.10	44.00	-	-	-	-	17.80	17.80	-
9	ԲՈՒՖԵՏ	15.06	15.06	14.25	14.25	1.5	-	5.60	5.60	-
10	ԽԱՂԱՍԵՆՅԱԿ	38.52	72.93	-	-	-	-	52.90	52.90	-
11	ՆՆՁԱՐԱՆ	39.36	75.56	-	-	-	-	52.30	52.30	-
12	Ս/Հ	-	-	40.32	40.32	2.8	-	-	-	12.20
13	ՃԵՄԱՍՐԱՀ	43.98	53.38	-	-	-	-	31.10	31.10	-
14	ԴԱՀԼԻՃ	66.54	91.74	-	-	-	-	67.60	67.60	-
	ԸՆԴԱՄԵՆԸ III ՀԱՐԿ	462.2	663.9	109.1	109.1	-	-	390.7	390.7	24.4

ՋԵՐՄԱՄԵԿՈՒՍԱՑՎՈՂ ԱՐՏԱՔԻՆ ՊԱՏ - 681.2մ²

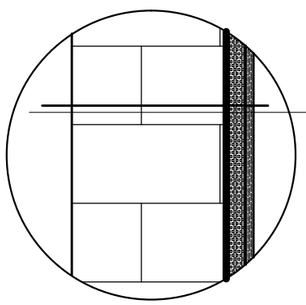

ՔԱՐԵ ՊԱՏ
1 ՇԵՐՏ ԳՈԼՈՐՇԱՄԵԿՈՒՍԻՉ ԹԱՂԱՆԹ
ԲԱԶԱԼՏԵ ԹԵԼԻԿՆԵՐՈՎ ՋԵՐՄԱՄԵԿՈՒՍԻՉ ՍԱԼԵՐ- 50մմ
ԳԻՊՍԱՍՏՎԱՐԱԹՂԹԵ ՍԱԼ* -12.0 մմ
(ԾԵՓԱՄԱԾԿՈՒՄՈՎ, ԼԱՏԵՔՍԱՅԻՆ ՆԵՐԿՈՒՄՈՎ)

* - ՍԱՆՀԱՆԳՈՒՅՑՆԵՐՈՒՄ ՋԵՐՄԱՄԵԿՈՒՍԱՑՎՈՂ ՊԱՏՆ ԻՐԱԿԱՆԱՑՆԵԼ ԶՐԱԿԱՅՈՒՆ ԳԻՊՍԱՍՏՎԱՐԱԹՂԹԵ ՍԱԼԵՐՈՎ - 46.5մ²

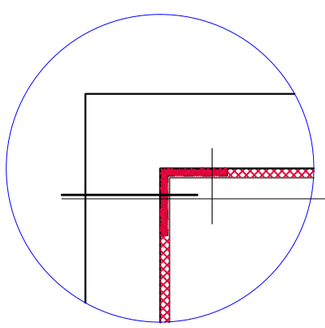

ԳՈՅՈՒԹՅՈՒՆ ՈՒՆԵՑՈՂ ՔԱՐԵ ՊԱՏ - 400մմ
Ե/Բ ՇԱՊԻԿ
ԳԻՊՍԱՍՏՎԱՐԱԹՂԹԵ ՍԱԼ* -12.0 մմ
(ԾԵՓԱՄԱԾԿՈՒՄՈՎ, ԼԱՏԵՔՍԱՅԻՆ ՆԵՐԿՈՒՄՈՎ)

ԱՅԼ ԱՇԽԱՏԱՆՔՆԵՐ

1. 100մմ ՄԻՁՆՈՐՄԻ ԱՄՐԱԿԱՊՈՒՄ - 177.2 մ²
2. 200մմ ՄԻՁՆՈՐՄԻ ԱՄՐԱԿԱՊՈՒՄ - 67.8 մ³
3. ՇԵՆՔԻ ՆԵՔԻՆ ԲԱՑՎԱԾՔՆԵՐԻ ԼՐԱՑՈՒՄ ԿԱՆՈՆԱՎՈՐ ՏՈՒՖ ՔԱՐՈՎ b=400մմ - 21.5 մ³
4. ՈՐՄՆԱԽԱՐԻՍԽԻ ԵՐԵՍՊԱՏՈՒՄ ՆՈՐ ԲԱԶԱԼՏԵ 30մմ ՍԱԼԻԿՆԵՐՈՎ (ՆԵՐԱՌՅԱԼ ԲԱԶԱԼՏԵ ԳԼԽԱԴԻՐՆԵՐԸ - 9.4մ²) -65.6 մ²
5. ՄԵՏԱՂԱԿԱՆ ԲԱԶՐԻՔ ԲՈՆԱՋՈՂ՝ ՓՋՈՒՄՈՎ - 11.2գմ
6. ՃԱԿԱՏՆԵՐԻ ՍՎԱՂՈՒՄ ՑԵՄԵՆՏԱՎԱԶԱՅԻՆ ՇԱՂԱԽՈՎ ԵՎ ՆԵՐԿՈՒՄ ՃԱԿԱՏԱՅԻՆ ԶՐԱԿԱՅՈՒՆ ՆԵՐԿՈՎ՝ ՀԱՄԱՊԱՏԱՍԽԱՆ ՏՈՒՖԻ ԳՈՒՅՆԻ - 24.0 մ²
7. ՀԻՄՆԱԿԱՆ ՇԵՆՔԻ ՃԱԿԱՏՆԵՐԻ ԵՐԵՍՊԱՏՈՒՄ ՏԱՐԲԵՐ ԳՈՒՅՆԻ ԲԵՏՈՆԵ 30մմ ՍԱԼԻԿՆԵՐՈՎ - 16.8 մ²
8. ԿՑԱԿԱՌՈՒՅՑԻ ՊԱՏԵՐԻ ԻՐԱԿԱՆԱՑՈՒՄ ՊԵՄԶԱԲԼՈԿՆԵՐՈՎ 150մմ ԵՐԿՏԱԿ - 7.8 մ³
9. ԿՑԱԿԱՌՈՒՅՑԻ ՃԱԿԱՏՆԵՐԻ ԵՐԵՍՊԱՏՈՒՄ 30մմ ՍԱԼԻԿՆԵՐՈՎ - 21.5 մ²
10. ԿՑԱԿԱՌՈՒՅՑԻ ՈՐՄՆԱԽԱՐԻՍԽԻ ԵՐԵՍՊԱՏՈՒՄ 30մմ ՍԱԼԻԿՆԵՐՈՎ - 6.0մ²
11. ՀԻՄՆԱԿԱՆ ՇԵՆՔԻ ՏՈՒՖԻ ՄԱՔՐՈՒՄ ԱՎԱԶԱՅԻՆ ՇԻԹՈՎ - 814.5մ²

ԾԱՆՈԹՈՒԹՅՈՒՆ

1. ՋԵՌՈՒՑՄԱՆ ԵՎ ՕԴԱՓՈԽՈՒԹՅԱՆ ԱՆՑՔԵՐՆ ԻՐԱԿԱՆԱՑՆԵԼ ՄԻՆՉԵՎ ՆԵՐՔԻՆ ՀԱՐԴԱՐՄԱՆ ԱՇԽԱՏԱՆՔՆԵՐԻ ՍԿԻԶԲԸ:
2. ՀԱՐԴԱՐՈՒՄՆ ԻՐԱԿԱՆԱՑՆԵԼ ԼԱՎՈՐԱԿ, ԼՎԱՑՎՈՂ, ՀԱՐԹ ԼԱՏԵՔՍԱՅԻՆ ՆԵՐԿՈՎ:
3. ԿՈՆՍՏՐՈՒԿՏԻՎ ԼՈՒԾՈՒՄՆԵՐԻՑ ԱՌԱՋԱՑԱԾ ՊԱՏԻ ԵԼՈՒՍՏՆԵՐԸ ԲԵՐԵԼ ՊԱՏԻ ՀԵՏ ՄԻԵՎՆՈՒՅՆ ՄԱԿԱՐԴԱԿԻ ԳԻՊՍԱՍՏՎԱՐԱԹՂԹԻ ՄԻՋՈՑՈՎ

ԾՐԱԳՐԻ ԱՌԱՋԱԴՐԱՆՔ՝ TAN-07				ԹԱԼԻՆԻ ԹԻՎ 3 ՄԱՆԿԱՊԱՐՏԵԶԻ ՎԵՐԱԿԱՌՈՒՑՈՒՄ			
				ՃԱՐՏԱՐԱՊԵՏԱԿԱՆ ԼՈՒԾՈՒՄՆԵՐ	ՓՈՒԼ	ԹԵՐԹ	ԹԵՐԹԵՐ
ՆԱԽԱԳԾ.	Տ. ԱՂԱՍԱՐՅԱՆ				ԱՆ	ՃԼ-24	33
ՆԱԽԱԳԾ.	Թ. ՀՄԱՅԱԿՅԱՆ			ՀԱՐԴԱՐՄԱՆ ԵՎ ԱՅԼ ԱՇԽԱՏԱՆՔՆԵՐԻ ԱՇԽԱՏԱՆՔՆԵՐԻ ՄԱՍՆԱԳԻՐ	INTER energia	ՐՈՆՏԵՐ էներգիա ՍՊԸ	
ՆԳՃ	Գ. ՀՈՎՀԱՆՆԻՍՅԱՆ						
ՊԱՇՏՈՆ	ԱԶԳԱՆՈՒՆ	ՍՏՈՐԱԳՐ.					